FRAHM

MANUAL DO USUÁRIO

LUMI TOWER 950

CAIXA DE SOM AMPLIFICADA



CONHEÇA A LUMI TOWER

Liberdade e portabilidade! Com a caixa **LUMI TOWER 950** você poderá ouvir suas músicas favoritas a qualquer hora e em qualquer lugar. A caixa possui bateria interna e conexões TWS, Bluetooth, USB, Cartão de memória, entrada auxiliar, e entrada para microfone.

Curta o som da **LUMI TOWER 950** na praia, no acampamento, nos encontros com os amigos e passe bons momentos navegando pelo universo de todos os seus ritmos no momento que você quiser.

CONTEÚDO DA EMBALAGEM

01 - Caixa Lumi Tower 950;
01 - Cabo de energia (Fonte Externa Bivolt);
01 - Controle remoto;
01 - Guia do usuário.

CUIDADOS, CONSERVAÇÃO E LIMPEZA

Todo produto é inspecionado e testado 100% antes de sair da fábrica. Caso você encontre alguma irregularidade, notifique imediatamente seu revendedor ou diretamente a fábrica.

01- Transporte o produto com cuidado, evitando quedas ou qualquer outro tipo de impacto;
02- Para uma boa limpeza do produto utilize de preferência uma flanela macia e seca;
03- Não utilize produtos químicos para limpar a caixa;
04- Mantenha a caixa afastada de lugares úmidos e molhados;
05- Evite expor o aparelho à radiação direta do sol ou a lugares com temperaturas elevadas;
06- NÃO utilize a entrada USB do aparelho para recarregar qualquer aparelho (celular, etc). Isto poderá danificar o dispositivo USB de seu aparelho.
07- Este produto não pode ser conectado a computadores pessoais por meio da porta USB;
08- Caso deseje remover o adesivo promocional frontal do produto, você pode soprar ar quente no adesivo por alguns segundos para enfraquecer a cola do adesivo, e removê-lo sem deixar resíduos. Utilize um secador de cabelos por toda a extensão do adesivo a uma distância mínima de 10 centímetros e por no máximo 15 segundos.

OBSERVAÇÃO: Conforme a lei nº 11.291, a Frahm adverte que a exposição prolongada a ruídos superiores a 85dB pode causar danos ao sistema auditivo.

IMPORTANTE

Antes de conectar qualquer dispositivo na entrada USB (pendrive) ou na entrada SD Card (cartão de memória), certifique-se de que o aparelho esteja ligado. Antes de desconectá-lo, pressione sempre a tecla "PAUSE".

A FRAHM não se responsabiliza por eventuais perdas de dados contidos no dispositivo USB / SD Card. Sempre que a caixa for ligada, o volume do dispositivo será ajustado para o máximo. Utilize as teclas correspondentes no painel ou controle remoto para ajustar o volume.

DADOS TÉCNICOS

Modelo: LUMI TOWER - LT950;
Potência RMS: 950W RMS;
Resposta de Frequência: 50 Hz ~ 20 KHz;
Versão do Bluetooth: 5.0;
Perfil Bluetooth compatível: A2DP, AVRCP;
Bateria Interna íon de lítio Recarregável: 11,1 V @ 2400 mAh;
Driver: 1 x 2";
Alto-Falante: 2 x 8";
Dimensões AxLxP: 630 x 260 x 240 mm;
Peso: 5,2 Kg.

FUNCIONAMENTO BLUETOOTH

01 - Quando o modo Bluetooth for selecionado, um sinal sonoro será emitido;
02 - Ative o Bluetooth no celular, procure o nome LUMI TOWER 950;
03 - Após uma conexão bem-sucedida, um sinal de alerta será emitido, você poderá usar o telefone para tocar música.

FUNÇÃO TWS

A conexão frahm wireless connect (TWS) permite conectar duas caixas Lumi Tower sem a necessidade de fios, e assim ampliar sua experiência sonora.

01 - Coloque as duas caixas no modo bluetooth. Quando o display ficar piscando "blue", a caixa está aguardando por uma conexão bluetooth;
02 - Pressione e segure a tecla "**play / pause**" em uma das caixas;
03 - As duas caixas se conectarão automaticamente;
04 - Conecte seu smartphone a uma das caixas para aproveitar a conexão **TWS.**

Atenção:
• A conexão TWS compartilha somente o áudio do bluetooth.
• A conexão TWS é compatível somente com produtos do mesmo modelo.

DICAS

• A caixa Master será o canal Esquerdo (L);
• Para desconectar o modo TWS, pressione a tecla TWS;
• A conexão TWS compartilha somente o áudio do Bluetooth;
• A conexão TWS é compatível somente com produtos do mesmo modelo.

PAINEL DE COMANDO E FUNÇÃO

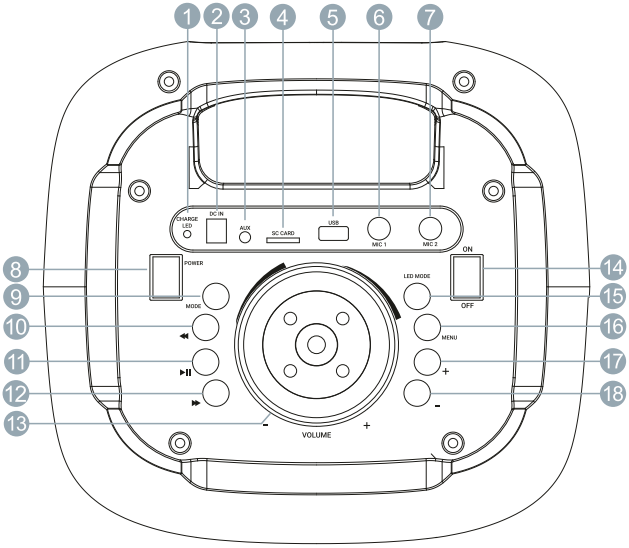

01 – Led indicador de carga;
02 – Entrada DC 13,5V;
03 – Entrada de áudio: Entrada Auxiliar;
04 – Entrada SD;
05 – Entrada USB;
06 – Entrada 1 para microfone (P10);
07 – Entrada 2 para microfone (P10);
08 – Chave Liga / Desliga do produto;
09 – Modo: Pressione para alternar entre os modos Bluetooth/USB/MICRO SD/Auxiliar;
Bluetooth: Pressione e segure para desconectar o dispositivo conectado;
10 – ⏮ Bluetooth/ USB/ Micro SD: Pressione para ir para a música anterior;
Auxiliar (Line): Pressione e segure para reproduzir gravações no USB / Micro SD;
11 – ⏯ Bluetooth: Pressione para pausar ou reproduzir a música;
Pressione e segure para ativar a função TWS;
USB/ MicroSD: Pressione para pausar ou reproduzir a música;
Pressione e segure para entrar no modo ‘‘Troca de pasta’’; Pressione ⏮ ou ⏭ para selecionar a pasta desejada;
Auxiliar (Line): Pressione para silenciar a entrada auxiliar;
12 – ⏭ Bluetooth/ USB/ Micro SD: Pressione para ir para a próxima música;
Auxiliar (Line): Pressione e segure para gravar o microfone no USB / Micro SD;
13 – Volume Master;
14 – Liga / Desliga Led;
15 – Altera a sequência de cores e modos dos leds;
16 – Menu: B: -06dB a +06dB Grave; L: -06dB a +06dB Agudo; N: Volume Mic; E: Eco;
17 – Alterar níveis do equalizador dentro do menu;
18 – Alterar níveis do equalizador dentro do menu.

CONTROLE REMOTO

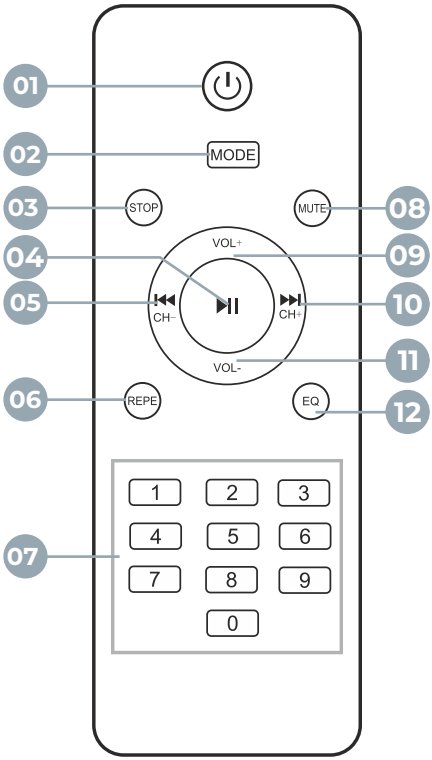

01 – Liga/Desliga;
02 – Modos (pressione para alterar as funções Bluetooth/AUX, USB, SD);
03 – Stop;
04 – Play / Pause;
05 – Anterior;
06 – Repetição (USB, SD Card);
07 – USB- Botões numéricos;
08 – Mute;
09 – Aumentar volume;
10 – Avançar;
11 – Diminuir volume;
12 – Equalizador.

AUTONOMIA DA BATERIA

Este produto conta com uma bateria interna de lítio de alta capacidade.

• Carregue o produto por 24 horas antes do primeiro uso;
• Os tempos de autonomia* da caixa com a carga da bateria completa podem chegar a aproximadamente:

- Volume mínimo: **3:30 horas** com os LEDs ligados. Ou até 12:00 horas com os LEDs desligados.

- Volume médio: **2:50 horas** com os LEDs ligados. Ou até 10:00 horas com os LEDs desligados.

- Volume máximo: **1:45 horas** com os LEDs ligados. Ou até 2:30 horas com os LEDs desligados.

*Os testes de autonomia foram realizados com produto novo, 100% carregado, no modo Bluetooth com diversas músicas do gênero Rock. A autonomia pode variar de acordo com o dispositivo conectado, as músicas reproduzidas e o modo de utilização do produto.

Quando o nível da bateria está baixo, o produto emite bipes de indicação de carga baixa da bateria. Seu produto se desligará automaticamente nos próximos minutos caso não seja conectado em uma fonte de energia para recarregar a bateria.

Durante a recarga, o LED de carga acende. Ao apagar, a carga está completa e você pode desconectar o carregador.

RECOMENDAÇÕES IMPORTANTES

• Carregar o produto por 24h antes do primeiro uso;

• Não carregar o produto em portas USB de Notebooks, PC, DVD, TV, aparelhos de som;

• Ao carregar o produto, utilize o carregador fornecido com o produto;

• Não utilize a entrada USB para carregar outros dispositivos;

• Antes de conectar qualquer dispositivo na entrada USB (pendrive) ou na entrada MicroSD (cartão de memória), certifique-se de que o aparelho esteja ligado. Antes de desconectá-lo, pressione sempre a tecla "PAUSE";

• A FRAHM não se responsabiliza por eventuais perdas de dados contidos no dispositivo USB / SD Card.

CONDIÇÕES PARA VALIDAÇÃO DA GARANTIA

1 – A Frahm garante este produto contra eventuais defeitos de fabricação pelo prazo de 12 (doze) meses, a contar da data de emissão da Nota Fiscal de compra para o primeiro adquirente;

2 – Todas as peças mecânicas externas, como botões, cabos, gabinete e partes plásticas, possuem garantia legal de 90 (noventa) dias, contados a partir da data de emissão da Nota Fiscal de compra para o primeiro adquirente;

3 – Ao constatar qualquer defeito, o Consumidor deverá procurar o posto de assistência técnica autorizado mais próximo, conforme relação disponível no site www.frahm.com.br na guia de assistência técnica, ou entrar em contato com o fabricante através do telefone 0800 047 8002. Somente o Assistente Técnico Autorizado poderá examinar e reparar o produto;

4 – Durante o prazo de garantia, as peças e os componentes eventualmente defeituosos serão substituídos gratuitamente, bem como a mão de obra. As despesas de transporte decorrentes da remoção do produto para conserto correrão por conta do proprietário do produto;

5 – Excluem-se da garantia as hipóteses a seguir expressas:

A) Defeitos decorrentes do desgaste natural do produto;
B) A negligência e o mau uso pelo instalador/Consumidor;
C) Se o defeito for ocasionado por intervenção de pessoa não capacitada para a instalação ou não autorizada pelo fabricante para o reparo do produto;
D) Se o produto for ligado à rede elétrica com voltagem imprópria;
E) Se o produto tiver sofrido avarias durante o transporte, descargas elétricas, inundações, exposição à umidade ou qualquer outro resultante de caso fortuito, ou força maior;
F) Trilhas e potenciômetros quebrados;

6 – A Frahm reserva-se o direito de, a qualquer tempo, revisar, alterar ou descontinuar os produtos, inclusive as condições aqui descritas, sem que incorra em qualquer responsabilidade ou obrigação para com a Assistência Técnica, Revendedor, Comprador ou Terceiros;

7 – O prazo de garantia contratual não será renovado nem concedido nos casos de troca, substituição ou reparo do produto.

OBSERVAÇÃO: Conforme a lei nº 11.291, a Frahm adverte que a exposição prolongada a ruídos superiores a 85 dB pode causar danos ao sistema auditivo.

Este equipamento não tem direito à proteção contra interferência prejudicial e não pode causar interferência em sistemas devidamente autorizados. Para maiores informações, consulte o site da ANATEL – www.anatel.gov.br

Entre em contato:

Suporte ao cliente / SAC
0800 047 8002

garantia@audiofrahm.com.br

@frahmoficial

Maiores informações:
frahm.com.br/sac.
Ou escaneie o QR:

Indústria Brasileira
Audiofrahm Indústria e Comércio
de Eletroeletrônicos Ltda.
Rodovia BR 470 KM 140, N° 5640
CEP: 89162-915 – Rio do Sul/SC
CNPJ: 27.133.259/0001-67